B - Assemblage du pivot bas.

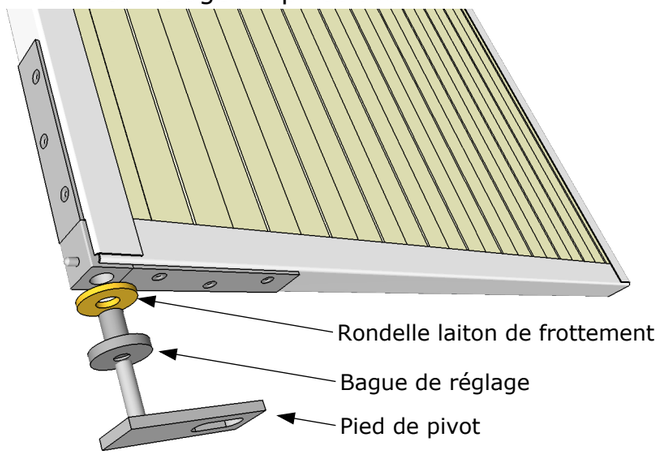

Visser la bague de réglage à fond sur le pied de pivot afin qu'elle soit dans la position la plus basse possible. Positionner la rondelle en laiton sur le corps de la bague de réglage.
Pour terminer, inserer l'ensemble dans le logement cylindrique au bas de l'angle de vantail.

C - Mise en position des vantaux.

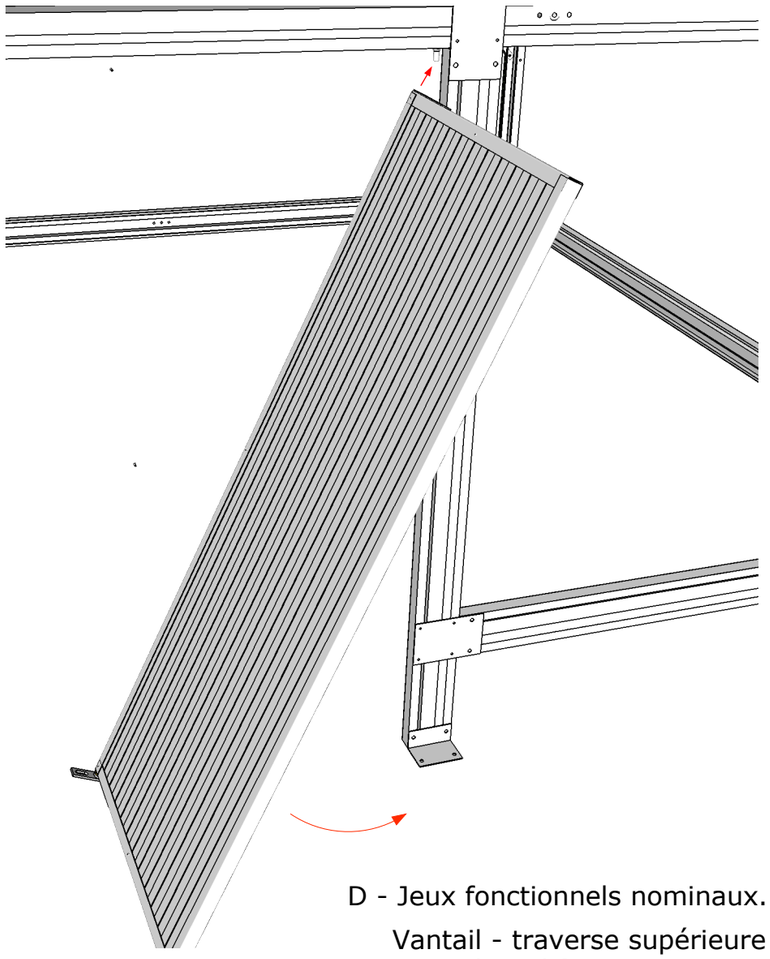

Engager le vantail dans le pivot haut en le présentant incliné d'une trentaine de degrés puis le ramener à la verticale au fur et à mesure de l'avancée de l'axe dans son logement. Pendant toute l'opération il est nécessaire de maintenir le pivot bas au fond de son logement. Pour ce faire ne pas hésiter à utiliser un morceau d'adhésif type "duct tape" ou équivalent.
Le pied de pivot peut être verrouillé au sol au moyen d'une ou deux chevilles à expension M12x100 (selon la dimension du vantail) une fois contrôlé l'aplomb de l'élément.
Répeter l'opération sur le second vantail dans le cas d'un portail avec 2 vantaux vis à vis. La hauteur est en suite réglée par dévissage de la bague de réglage.

D - Jeux fonctionnels nominaux.

Vantail - traverse supérieure : 18 mm
Vantail - sol fini : 32 mm
Entre vantaux (battue) : 6 mm

Par soucis constant d'améliorations, Intermat se reserve le droit de modifier, sans préavis, les spécifications des produits décrits ci-dessus. Il appartient au client d'assurer l'entretien courant et les éventuelles réparations nécessaires. Ce document reste et demeure la stricte propriété intellectuelle d'Intermat. Toute reproduction ou modification sans l'accord explicite d'Intermat est formellement interdite.

Pose des portes à la française:

Suivant la dimension et le positionnement du portail, il peut-être nécéssaire de démonter les jambes de forces après le levage du bâtiment

Notice de montage

Portails à la Française

Attention : le auvent, les lissages et bardages représentés en long-pan et / ou en pignon sont facultatifs et relèvent de notre catalogue d'options

1 - Assemblage des vantaux

A - Monter les pivots sur les U horizontaux encochés

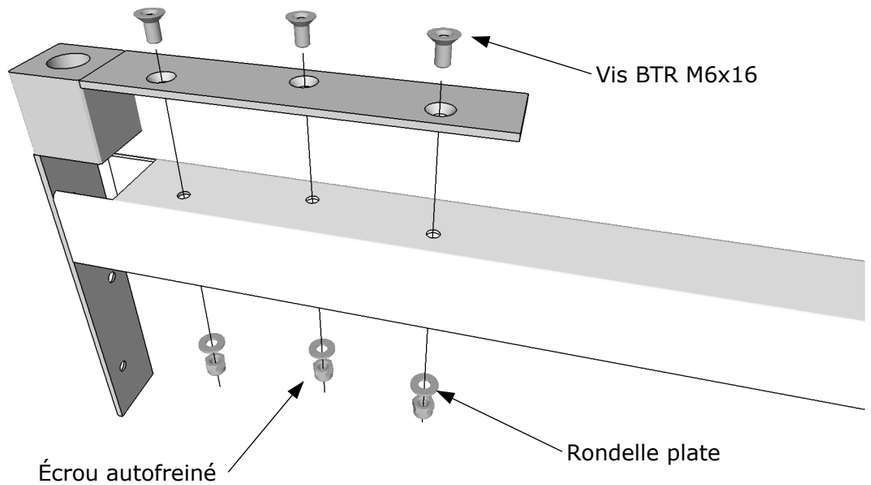

B - Solidariser le U vertical coté pivot

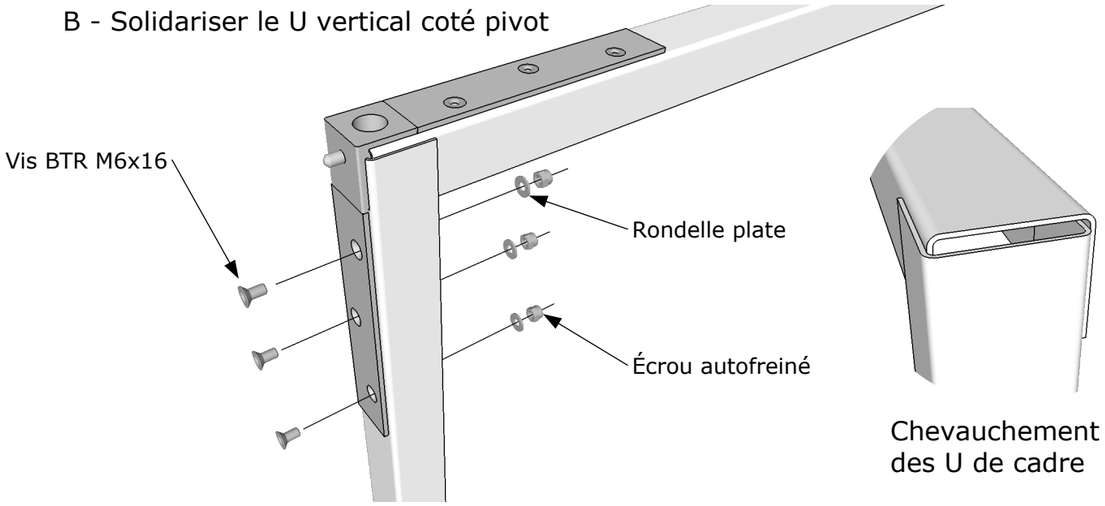

Répéter la même opération avec le U de bas de vantail

C - Insertion du ou des panneaux et du U opposé au pivot

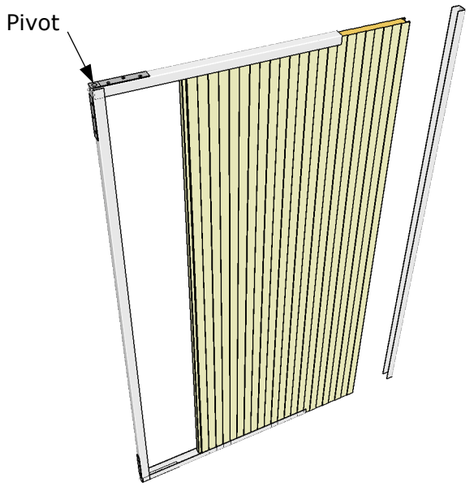

D - Pose du rivetage périphérique

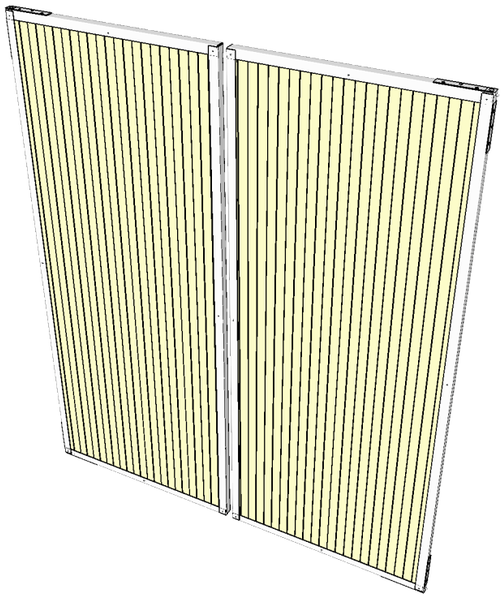

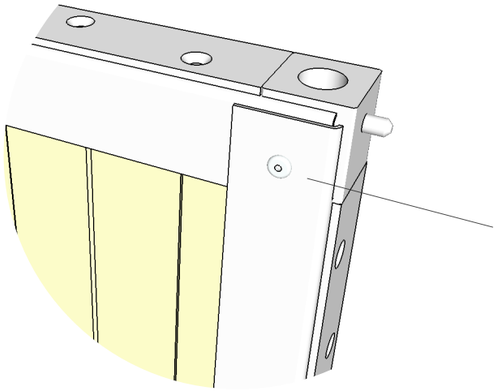

Poser uniformément l'ensemble des rivets fournis en périphérie des deux faces en veillant à ce que les chevauchements des U aux angles soient traversés par une fixation.

Attention : le auvent, les lissages et bardages représentés en long-pan et / ou en pignon sont facultatifs et relèvent de notre catalogue d'options

Si le vantail est composé d'un assemblage de plus d'un seul panneau (plus large que 100 cm) il est impératif de positionner un rivetage de part et d'autre de l'emboitement. Réaliser cette opération sur les deux faces du vantail.

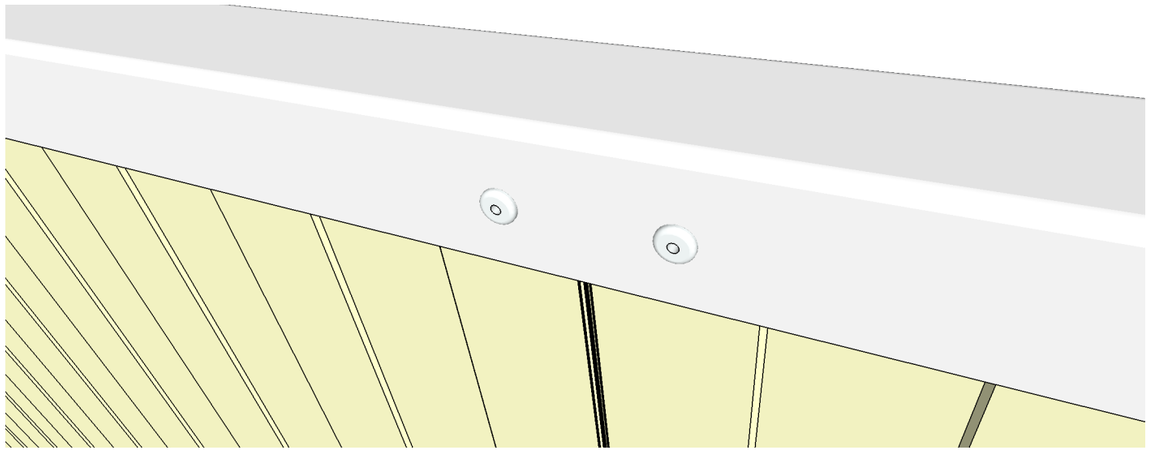

E - Mise en place de la serrure.

La serrure se pose en applique intérieure. La caisse doit être afleurante au U de rive et seuls les pénes doivent, quand déployés dépasser du vantail.

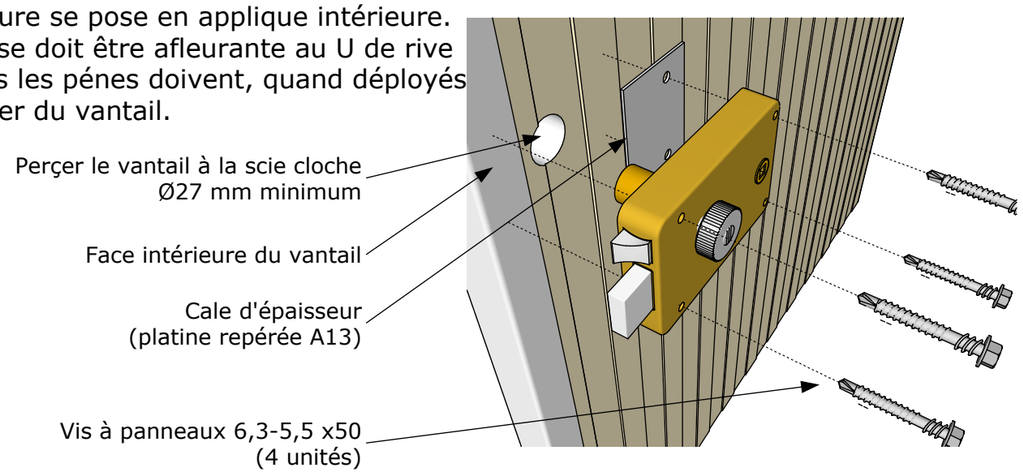

2 - Montage sur la charpente

A - Monter les pivots hauts sur la traverse.
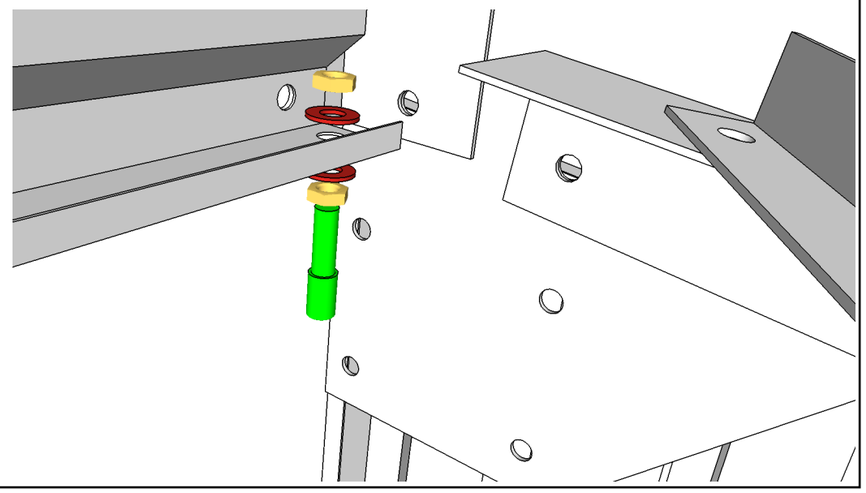
Les perçages Ø16 mm dans la traverse sont réalisés d'usine. Régler une profondeur moyenne de descente du pivot à ce stade.